CITIZEN

P990

Quick Start Guide
Guide de démarrage rapide
Guía de inicio rápido
Schnellstartanleitung
Guida Rapida
Guia rápido
快速入门指南
快速入門指南
クイックスタートガイド

English

Français

Español

Deutsche

Italiano

Português

中文简体字

中文繁体字

日本語

www.citizenwatch-global.com/support/p990/index.html

Attaching the band to the watch

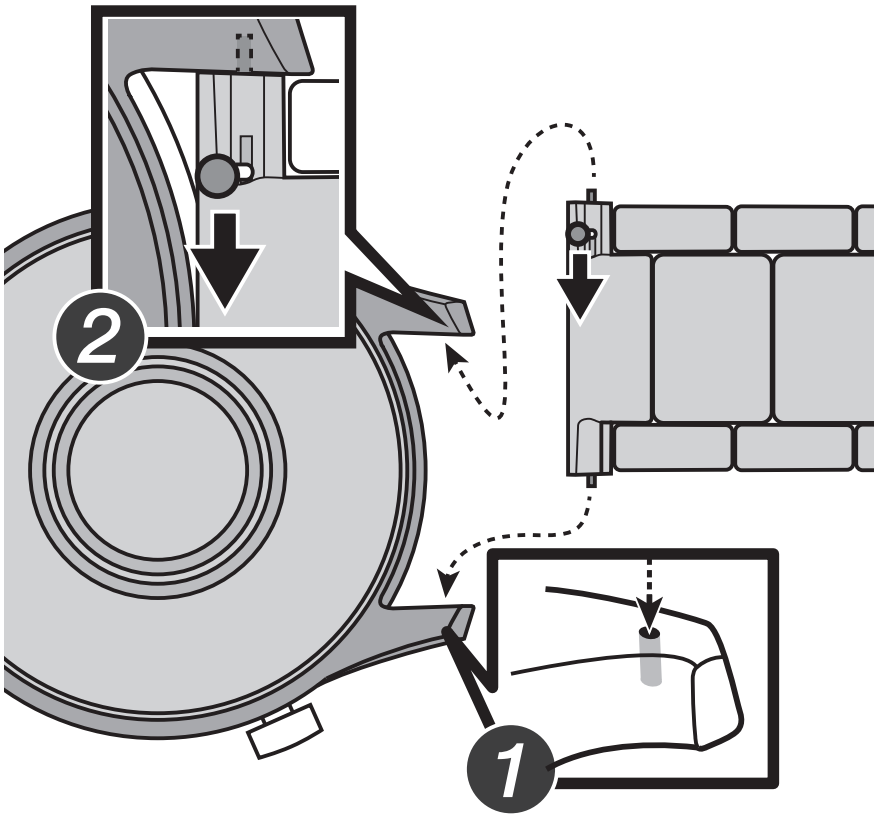

CAUTION:

- When attaching the band, be careful not to hurt your thumbs or fingers. Also, take care not to damage the watch and the band.
- After attaching the band, make sure it is fit firmly to the watch body by pushing and pulling it back and forth. If it is not fixed securely, the watch may fall down and get damaged.

Removing the band from the watch

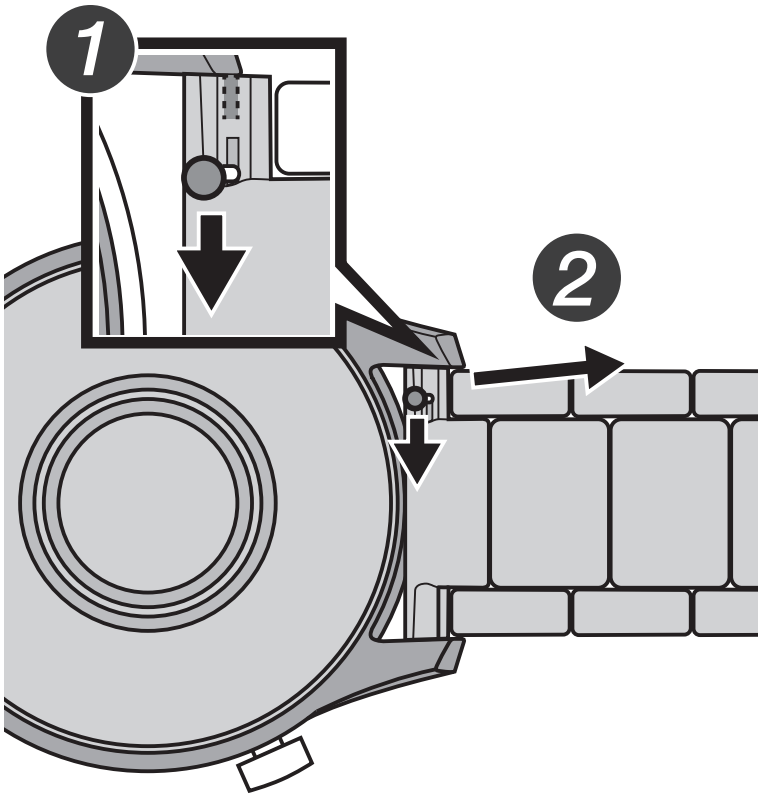

① CHARGE AND POWER ON

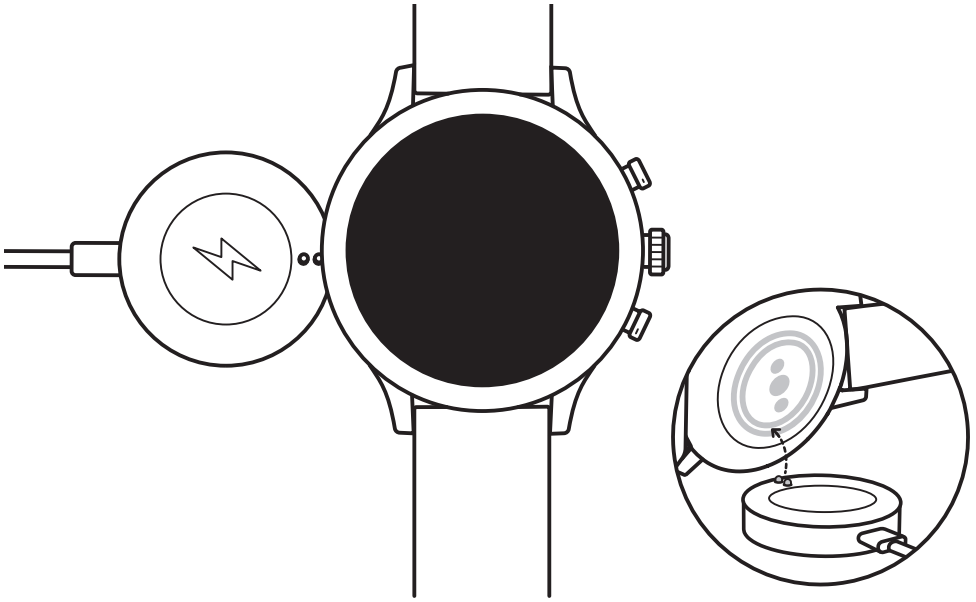

Connect your smartwatch to the included charging cord. Once it automatically turns on, tap the screen to begin and choose your language.

- Keep your smartwatch charging during pairing and setup.
- **WARNING:** To avoid damage to your watch, only use with included charger.
- Do not use a USB hub, USB splitter, USB y-cable, battery pack or other peripheral device to charge.

② DOWNLOAD AND PAIR



On your phone, enable Bluetooth™, then download the Wear OS by Google™ app from the App Store™ or Google Play store. Open the app and follow the onscreen instructions to pair. Once paired, your smartwatch will give you an interactive tutorial.

- Apple and the Apple logo are trademarks of Apple Inc., registered in the U.S. and other countries. App Store is a service mark of Apple Inc.
- Wear OS by Google and Google Play are trademarks of Google LLC.
  Wear OS by Google works with phones running Android 6.0+ (excluding Go edition) or iOS 12+. Supported features may vary between platforms and countries.

Visit **https://www.citizenwatch-global.com/support/html/en/p990/p990.html** for additional information.

Fixation du bracelet sur la montre

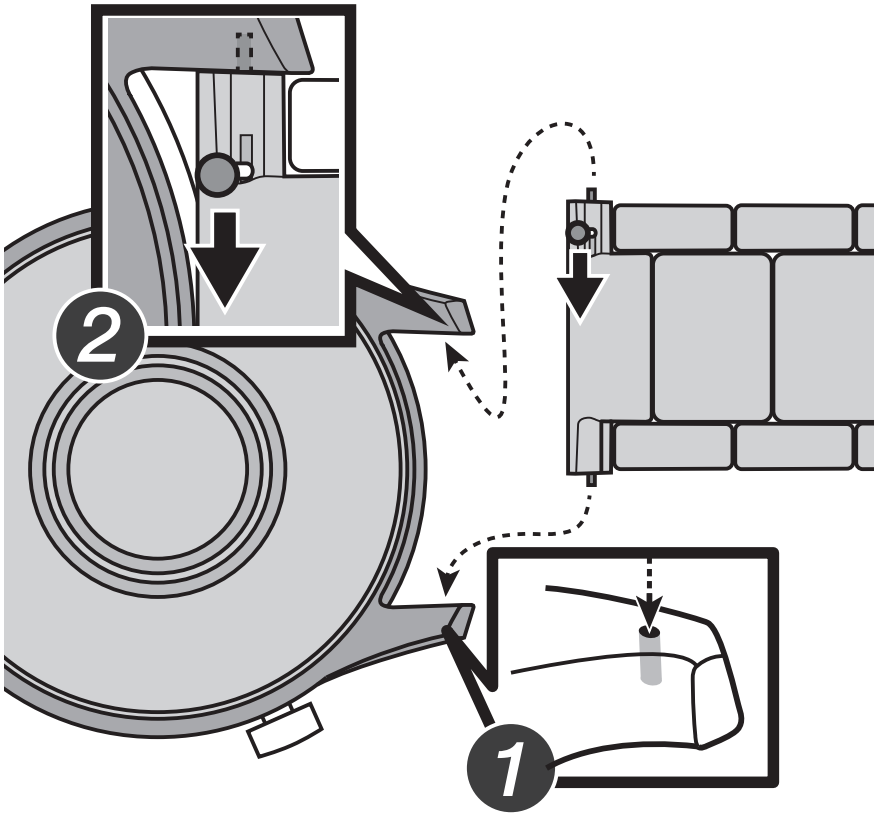

ATTENTION :

- Lors de la fixation du bracelet, veillez à ne pas vous blesser les pouces ou les doigts. En outre, veillez à ne pas détériorer la montre et le bracelet.
- Après la fixation du bracelet, vérifiez qu'il est fermement attaché au corps de la montre en le poussant et en le tirant. S'il n'est pas correctement fixé, la montre risque de tomber et d'être endommagée.

Retrait du bracelet de la montre

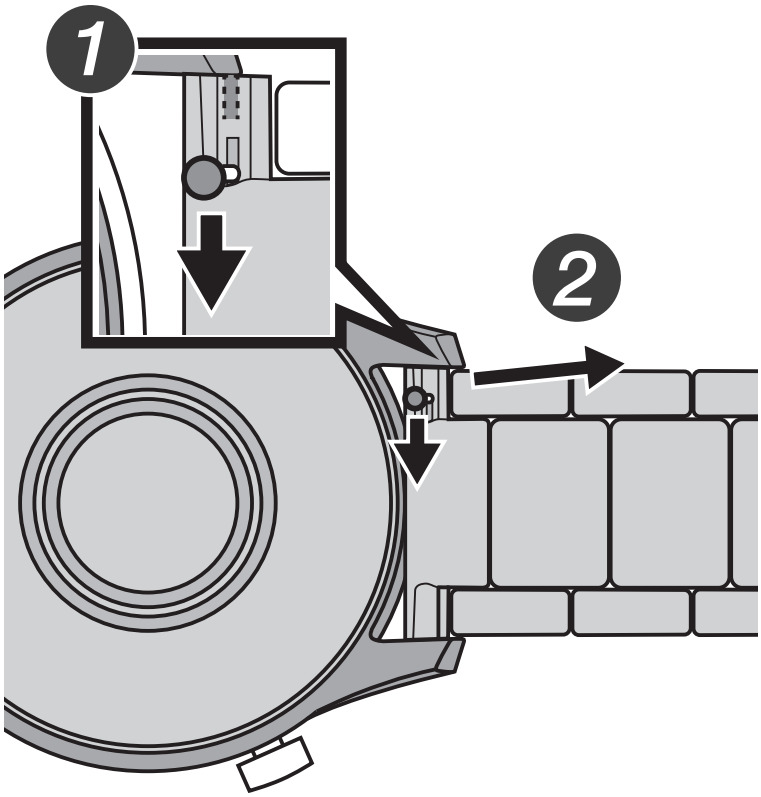

① CHARGEMENT

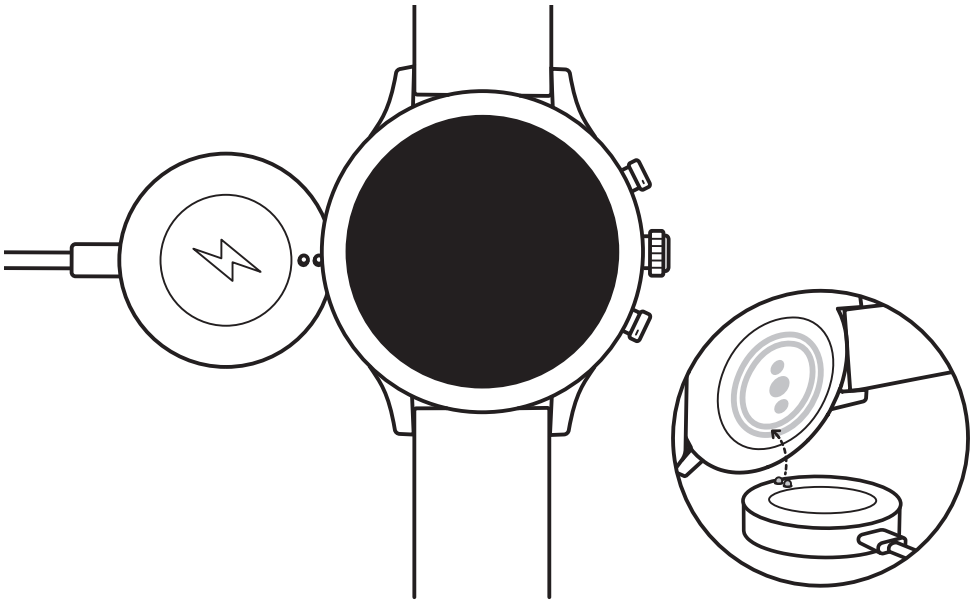

Branchez votre smartwatch au câble de chargement inclus. Après la mise en route automatique, appuyez sur l'écran pour commencer et sélectionner votre langue.

- Gardez votre smartwatch en charge durant l'appairage et la configuration.
- **ATTENTION :** pour éviter d'endommager votre montre, utilisez uniquement le chargeur inclus.
- N'utilisez pas d'hub USB, de répartiteur USB, de câble USB en Y, de bloc batterie ou d'autre périphérique pour charger.

② DÉMARRAGE



Activez le Bluetooth™ sur votre téléphone et téléchargez l'application Wear OS by Google™ via l'App Store™ ou Google Play. Ouvrez l'application et suivez les instructions affichées à l'écran pour coupler l'appareil. Après le couplage, votre smartwatch vous offrira un tutoriel interactif.

- Apple et le logo Apple sont des marques déposées par Apple Inc., enregistrées aux États-Unis et dans d'autres pays. App Store est une marque de services d'Apple Inc.
- Wear OS by Google et Google Play sont des marques déposées de Google LLC.
  Wear OS by Google fonctionne sur les téléphones équipés d'Android 6.0 ou version ultérieure (à l'exception de l'édition Go), ou d'iOS 12 ou version ultérieure. Les fonctionnalités compatibles peuvent varier selon les pays et les plates-formes.

Rendez-vous sur **https://www.citizenwatch-global.com/support/html/fr/p990/p990.html** pour plus d'informations.

Fijar la correa en el reloj

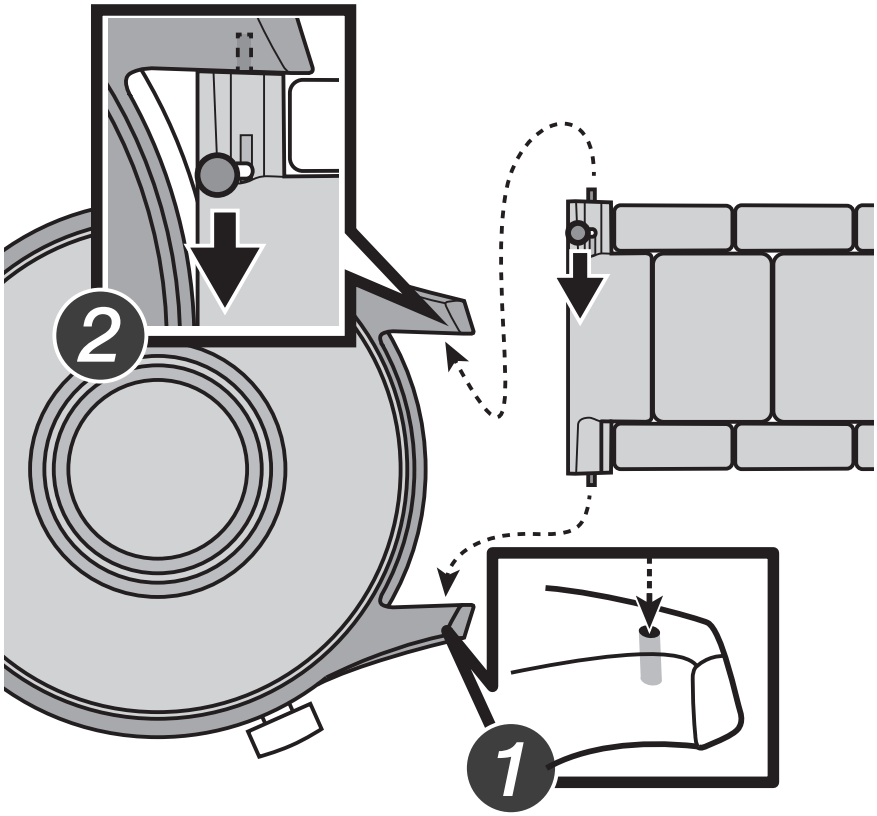

PRECAUCIÓN:

- Al colocar la correa, tenga cuidado de no lastimarse los dedos y de no dañar el reloj o la correa.
- Tras fijar la correa, empuje y tire de la misma hacia adelante y atrás para comprobar que esté bien ajustada al cuerpo del reloj. Si no está bien fijada, el reloj puede caerse y dañarse.

Quitar la correa del reloj

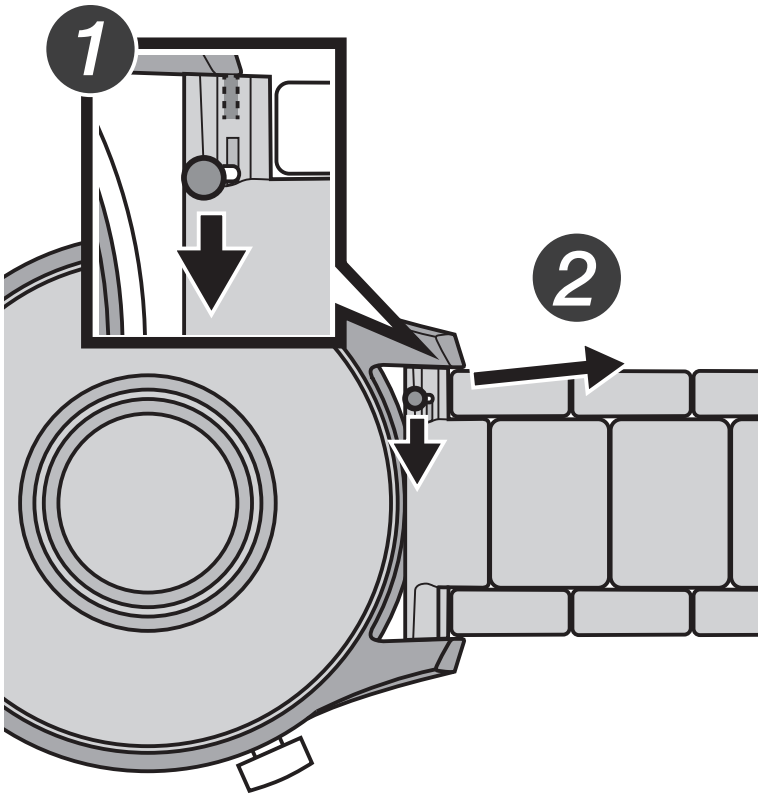

① CARGA

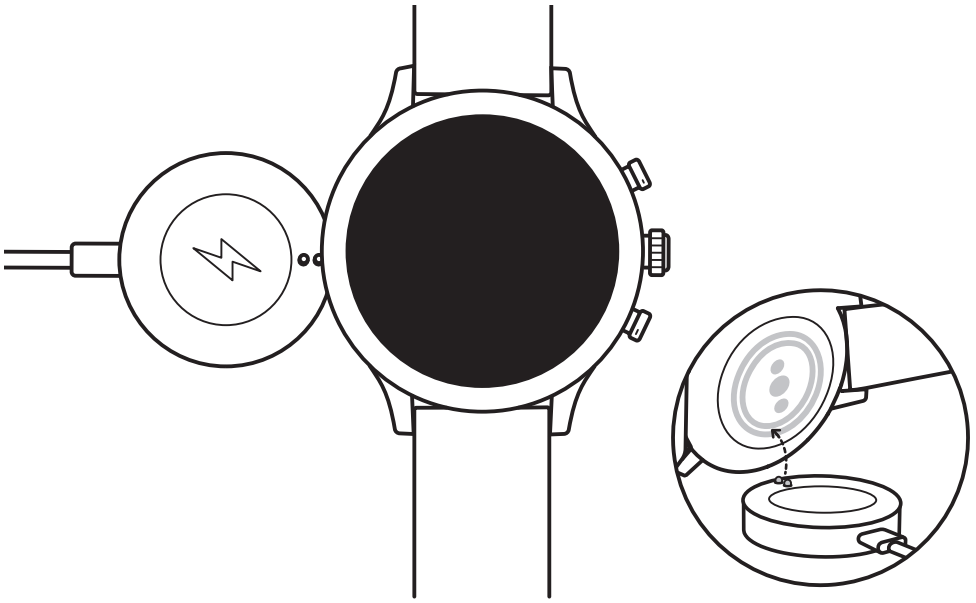

Conecte su smartwatch al cable de carga incluido. Una vez que se encienda automáticamente, toque la pantalla para empezar y elija su idioma.

- Deje cargando su smartwatch durante el emparejamiento y la configuración.
- **ADVERTENCIA:** Para prevenir daños en su reloj, utilice únicamente el cargador que se proporciona.
- No utilice un concentrador USB, un distribuidor USB, un cable en "y" USB, una batería portátil u otros dispositivos periféricos para cargar.

② EMPEZAR



En su teléfono, habilite el Bluetooth™, después descargue la aplicación Wear OS by Google™ en la App Store™ o en la Google Play Store. Abra la aplicación y siga las instrucciones que aparecen en la pantalla para emparejar. Una vez que estén emparejados, su smartwatch le ofrecerá un tutorial interactivo.

- Apple y el logotipo de Apple son marcas comerciales de Apple Inc., registradas en EE. UU. y en otros países. App Store es una marca de servicio de Apple Inc.
- Wear OS by Google y Google Play son marcas comerciales de Google LLC.
  Wear OS by Google funciona con teléfonos que utilicen Android 6.0 (excepto dispositivos de la edición Go) o iOS 12, o versiones posteriores de ambos sistemas. Las funciones admitidas pueden variar en función de la plataforma y el país.

Para más información, visite **https://www.citizenwatch-global.com/support/html/sp/p990/p990.html**.

Anbringen des Bands an der Uhr

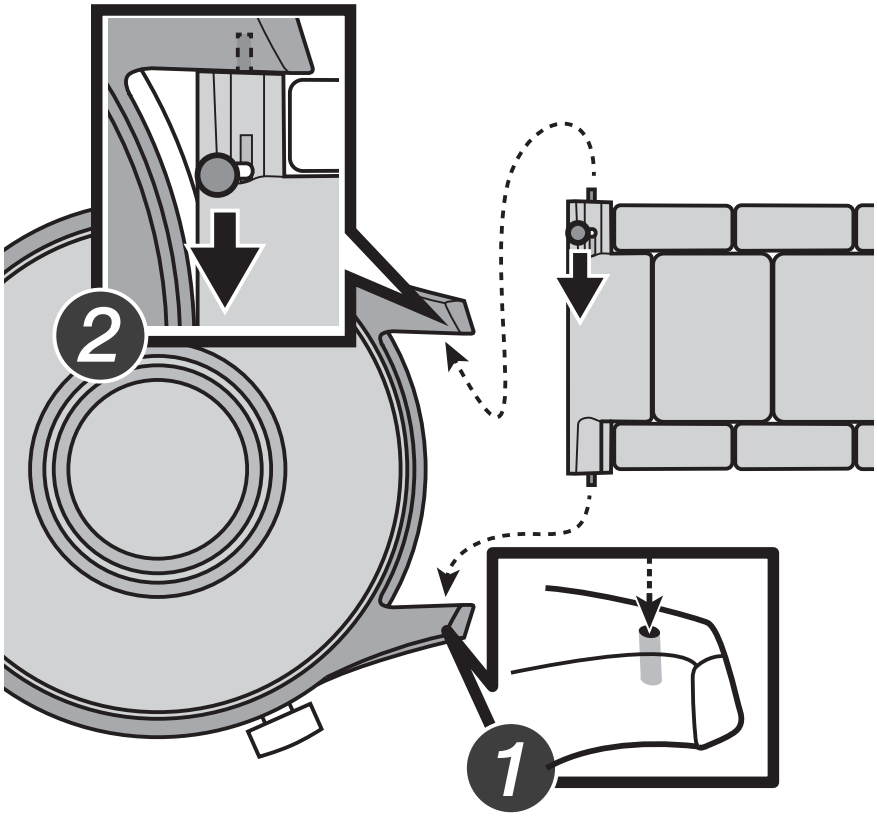

ACHTUNG:

- Beim Anbringen des Bands vorsichtig vorgehen, um eine Verletzung von Daumen und Fingern zu vermeiden. Achten Sie auch darauf, die Uhr und das Band nicht zu beschädigen.
- Stellen Sie nach dem Anbringen des Bands sicher, dass es fest am Uhrgehäuse befestigt ist, indem Sie es in verschiedene Richtungen ziehen und schieben. Wenn es nicht sicher befestigt ist, kann die Uhr herunterfallen und beschädigt werden.

Entfernen des Bands von der Uhr

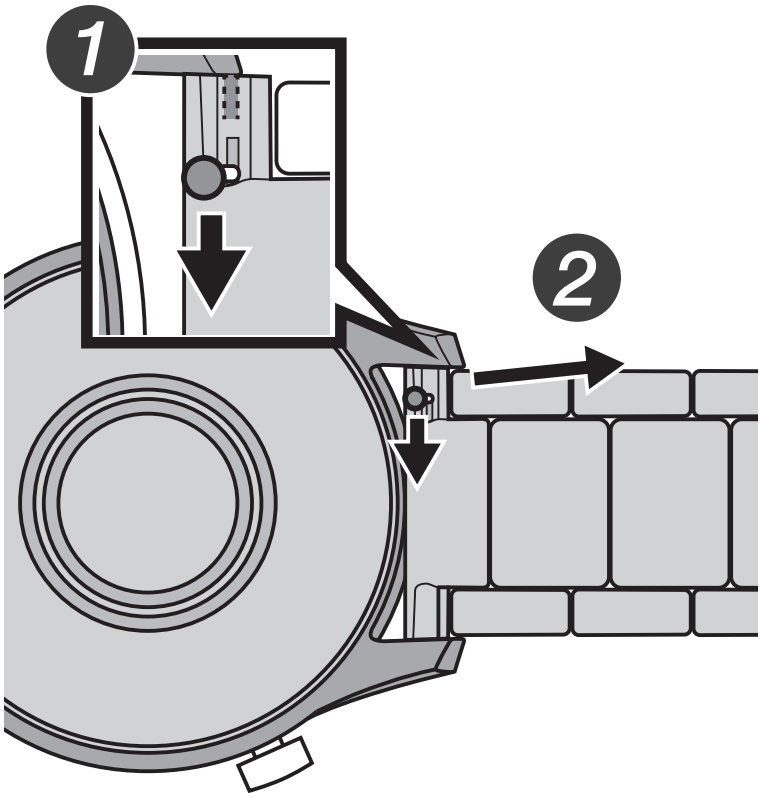

① AUFLADEN

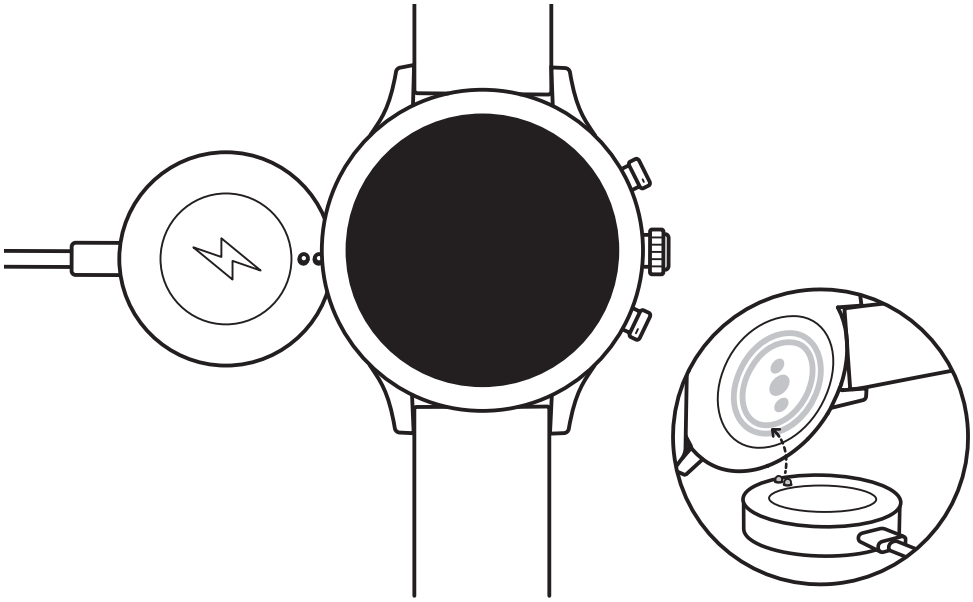

Schließen Sie Ihre Smartwatch an das mitgelieferte Ladekabel an. Sobald sie automatisch eingeschaltet wird, tippen Sie auf den Bildschirm, um zu beginnen und wählen Sie Ihre Sprache.

- Laden Sie Ihre Smartwatch während des Koppelns und der Konfiguration weiter auf.
- **ACHTUNG:** Um Schäden an Ihrer Uhr zu vermeiden, verwenden Sie nur das mitgelieferte Ladegerät.
- Nutze zum Aufladen weder ein USB-Hub noch einen USB-Splitter oder ein USB-Y-Kabel, einen Akku oder sonstige Peripheriegeräte.

② LEGEN SIE LOS



Aktivieren Sie Bluetooth™ auf Ihrem Handy und laden Sie dann die „Wear OS by Google™“-App aus dem App Store™ oder Google Play Store herunter. Öffnen Sie die Anwendung und befolgen Sie die auf dem Bildschirm zur Verkopplung angezeigten Hinweise. Sobald die Verbindung zustande gekommen ist, hilft Ihnen Ihre Smartwatch auf interaktive Weise weiter.

- Apple und das Apple Logo sind Handelsmarken von Apple, Inc., registriert in den USA und anderen Ländern. App Store ist eine Dienstleistungsmarke von Apple, Inc.
- Wear OS by Google und das Google Play sind Handelsmarken von Google, LLC.
  Wear OS by Google ist mit Smartphones mit Android 6.0 oder höher (mit Ausnahme der Go-Edition) und iOS 12 oder höher kompatibel. Die unterstützten Funktionen können je nach Plattform und Land variieren.

Gehen Sie für weitere Informationen auf **https://www.citizenwatch-global.com/support/html/ge/p990/p990.html**.

Applicazione del cinturino all'orologio

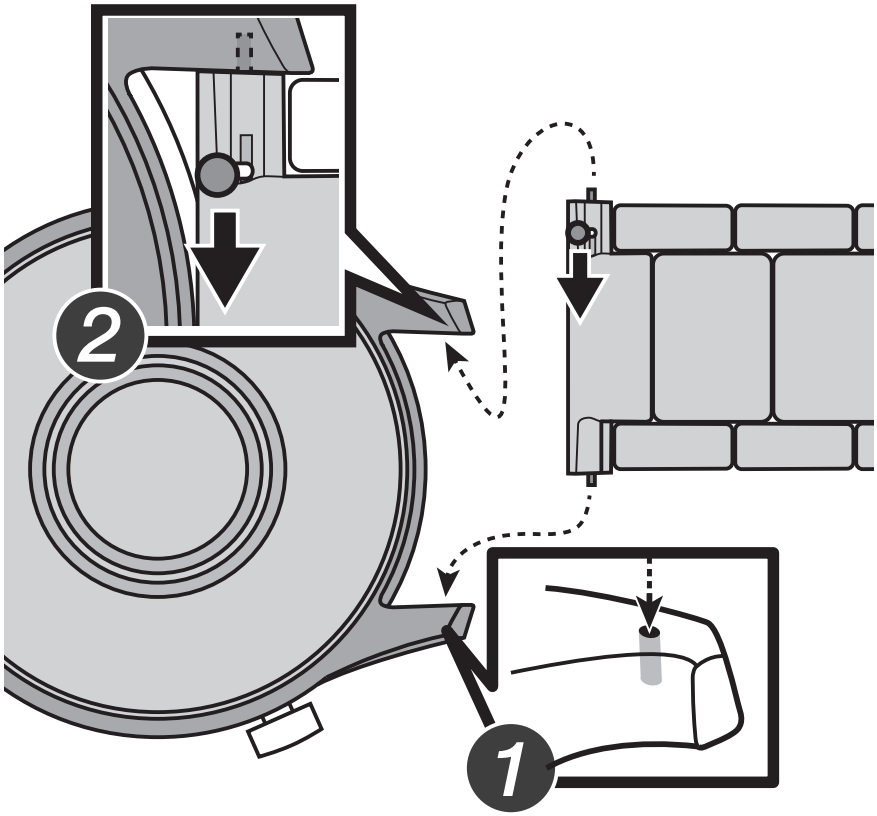

AVVERTENZA:

- durante l'applicazione del cinturino, fare attenzione a non farsi male ai pollici o alle dita. Fare attenzione anche a non danneggiare l'orologio e il cinturino.
- Dopo avere applicato il cinturino, assicurarsi che sia ben attaccato all'orologio premendolo e tirando avanti e indietro. Se non fosse ben attaccato, l'orologio potrebbe cadere e danneggiarsi.

Rimozione del cinturino dall'orologio

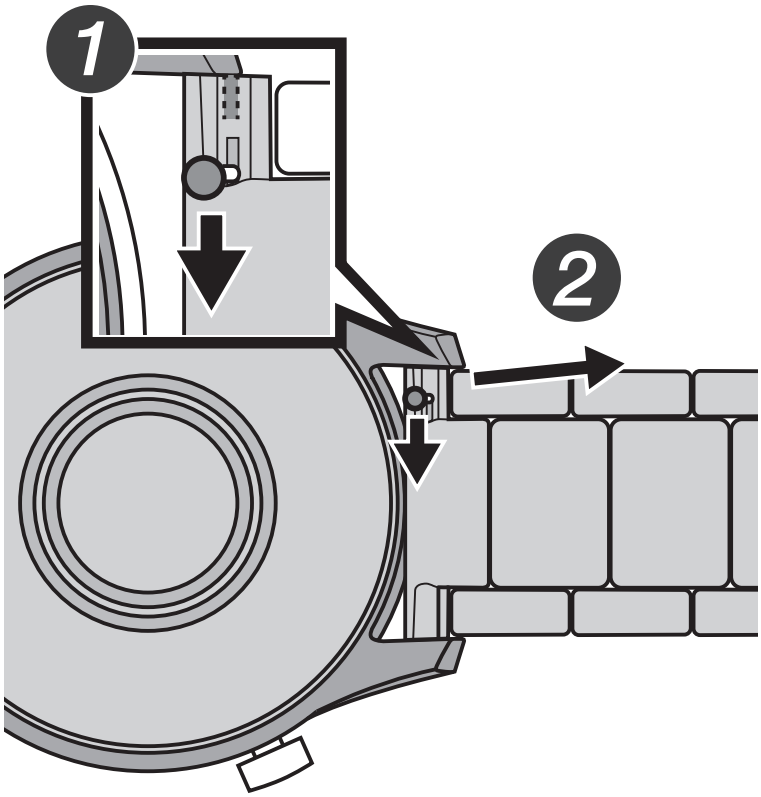

① RICARICA

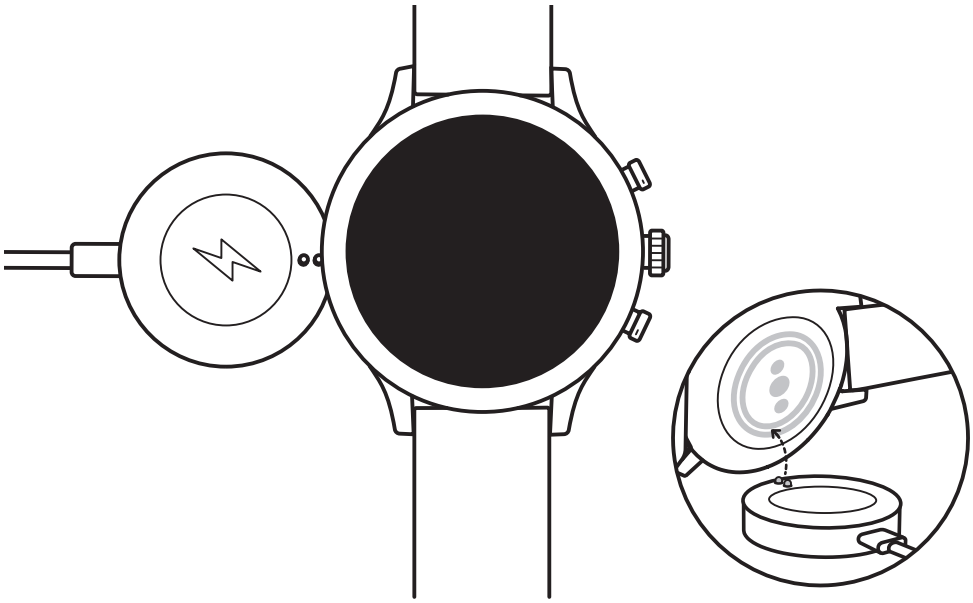

Collega il tuo smartwatch al cavo di ricarica incluso. Dopo l'accensione automatica, tocca lo schermo per cominciare e scegli la lingua.

- Lascia il tuo smartwatch in carica durante accoppiamento e configurazione.
- **ATTENZIONE:** onde evitare danni all'orologio, usare soltanto il caricatore in dotazione.
- Non usare un hub USB, uno splitter USB, un cavo USB a "Y", un battery pack o altri dispositivi periferici per caricare il dispositivo.

② INTRODUZIONE



Sul tuo telefono, abilita il Bluetooth™, poi scarica l'app Wear OS di Google™ dall'App Store™ o dallo store Google Play. Apri l'app e segui le istruzioni sullo schermo per accoppiare. Una volta accoppiato, il tuo smartwatch ti fornirà un tutorial interattivo.

- Apple e il logo Apple sono marchi registrati di Apple Inc., registrati negli Stati Uniti e in altri Paesi. App Store è un marchio di servizio di Apple Inc.
- Wear OS by Google e Google Play sono marchi registrati di Google LLC.
  Wear OS by Google è supportato su telefoni con Android 6.0 e versioni successive (esclusa l'edizione Go) o con iOS 12 e versioni successive. Le funzionalità supportate potrebbero variare a seconda della piattaforma e del paese.

Per ulteriori informazioni visitare **https://www.citizenwatch-global.com/support/html/it/p990/p990.html**.

Encaixar a pulseira no relógio

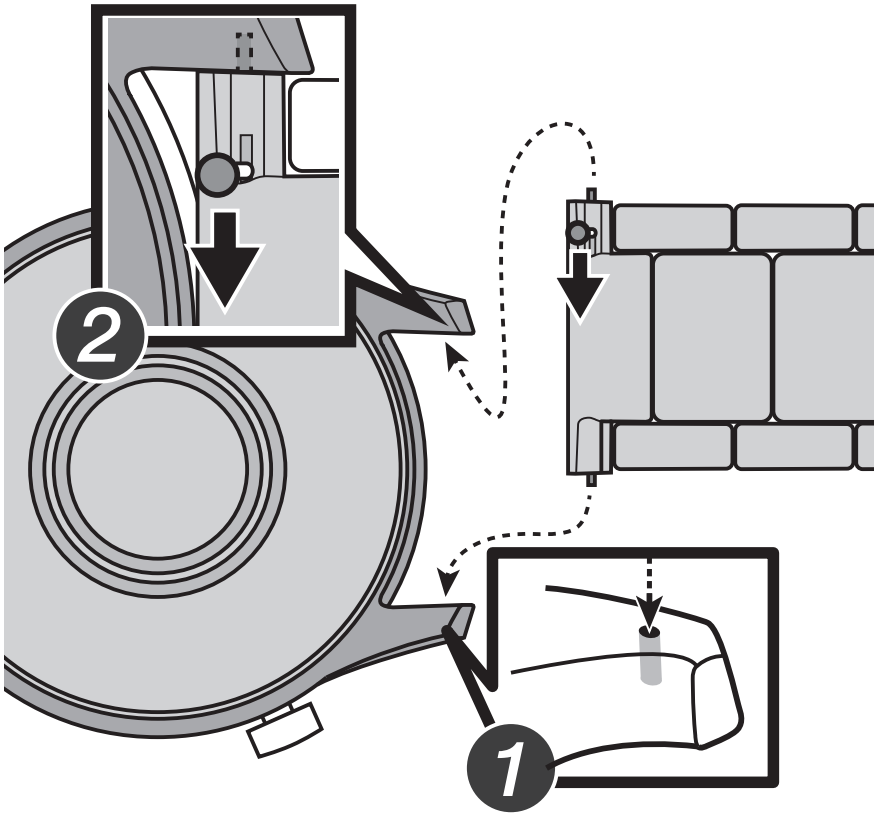

CUIDADO:

- Quando encaixar a pulseira, tenha cuidado para não ferir os polegares ou os outros dedos. Além disso, tenha cuidado para não danificar o relógio e a pulseira.
- Depois de encaixar a pulseira, certifique-se de que está bem presa ao relógio, empurrando e puxando a pulseira. Se ela não estiver fixa em segurança, o relógio pode cair e se danificar.

Retirar a pulseira do relógio

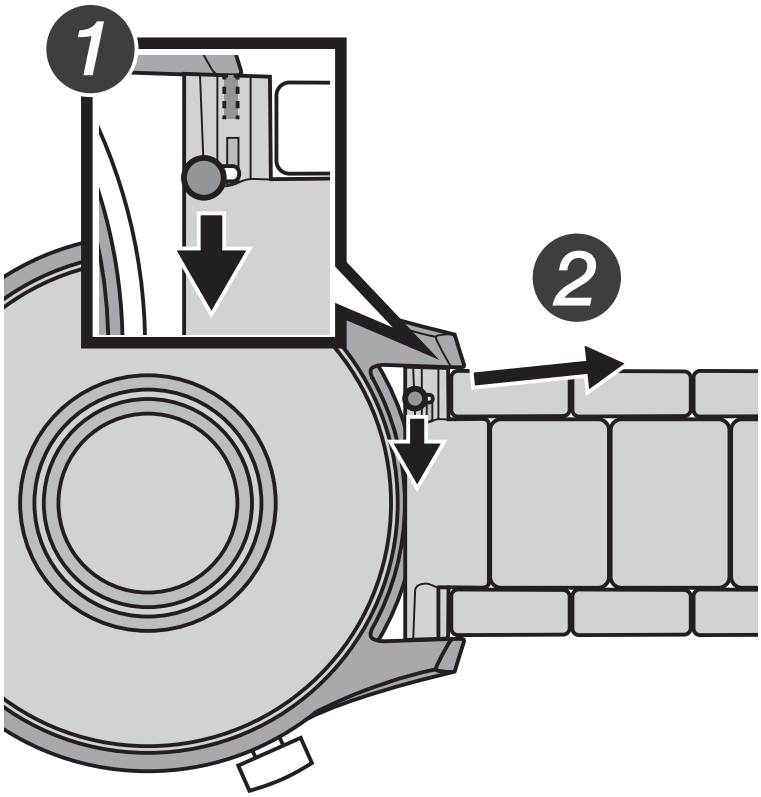

① CARREGAR

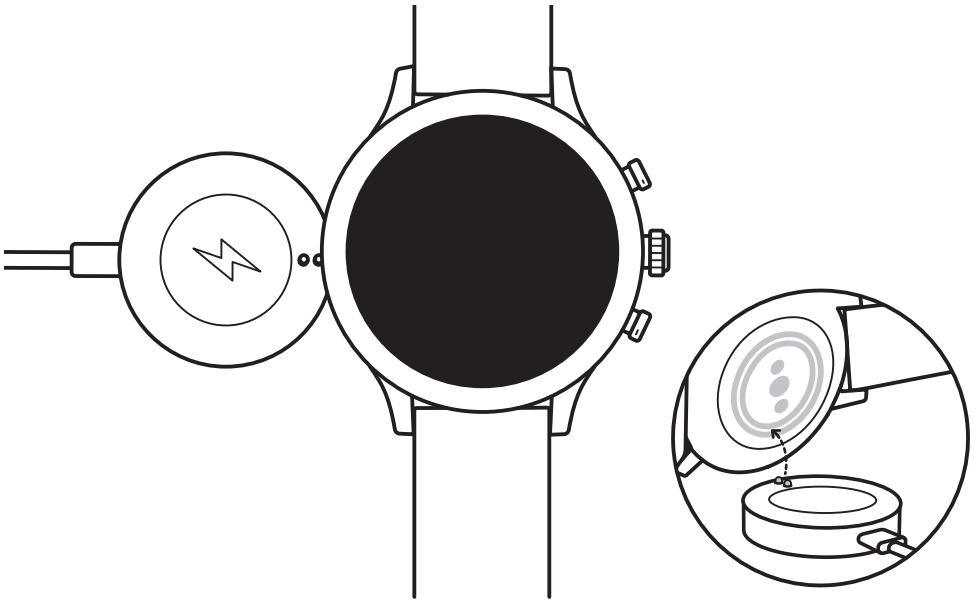

Ligue o seu 'smartwatch' ao cabo de carregamento incluído. Depois deste ligar automaticamente, toque no ecrã para começar e escolha o seu idioma.

- Mantenha o seu 'smartwatch' a carregar durante o emparelhamento e configuração.
- **AVISO:** Para evitar danificar o seu relógio, utilize apenas o carregador incluído.
- Não use um concentrador USB, divisor USB, cabo Y USB, conjunto de baterias ou outro dispositivo periférico para carregar.

② COMEÇAR



No seu telefone, ative o Bluetooth™ e depois transfira a aplicação Wear OS by Google™ a partir da App Store™ ou da Google Play Store. Abra a aplicação e siga as instruções do ecrã para emparelhar. Uma vez emparelhado, o seu smartwatch irá dar-lhe um tutorial interativo.

- Apple e o logótipo Apple são marcas registadas de Apple Inc., registadas nos EUA e noutros países. App Store é uma marca de serviço de Apple Inc.
- Wear OS by Google e Google Play são marcas registadas de Google LLC.
  O Wear OS by Google funciona com smartphones Android 6.0 ou versões mais recentes (exceto na versão Go) e iOS 12.0 ou versões mais recentes. Os recursos disponíveis podem variar de acordo com a plataforma e o país.

Visite **https://www.citizenwatch-global.com/support/html/pr/p990/p990.html** para mais informações.

将表带安装到手表上

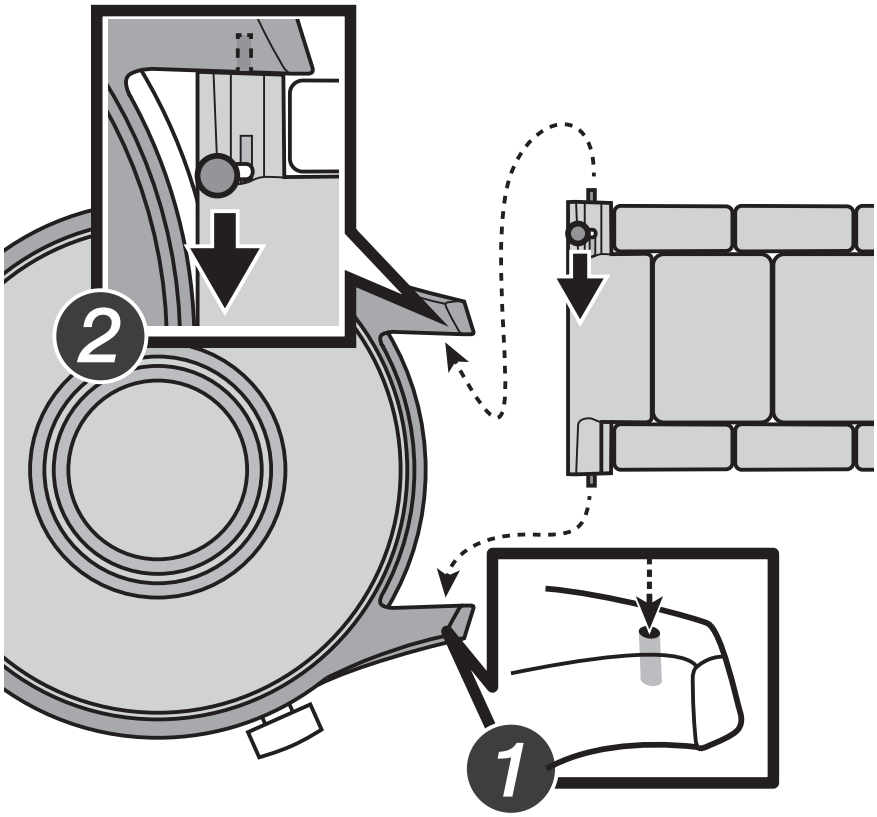

注意:

- 安装表带时, 请注意不要弄伤您的拇指或手指。此外, 请注意不要损坏手表和表带。
- 安装表带后, 请前后推拉表带, 以确保其牢固的安装于表身。如果表带未安装牢固, 手表可能会掉落并损坏。

将表带从手表上拆下

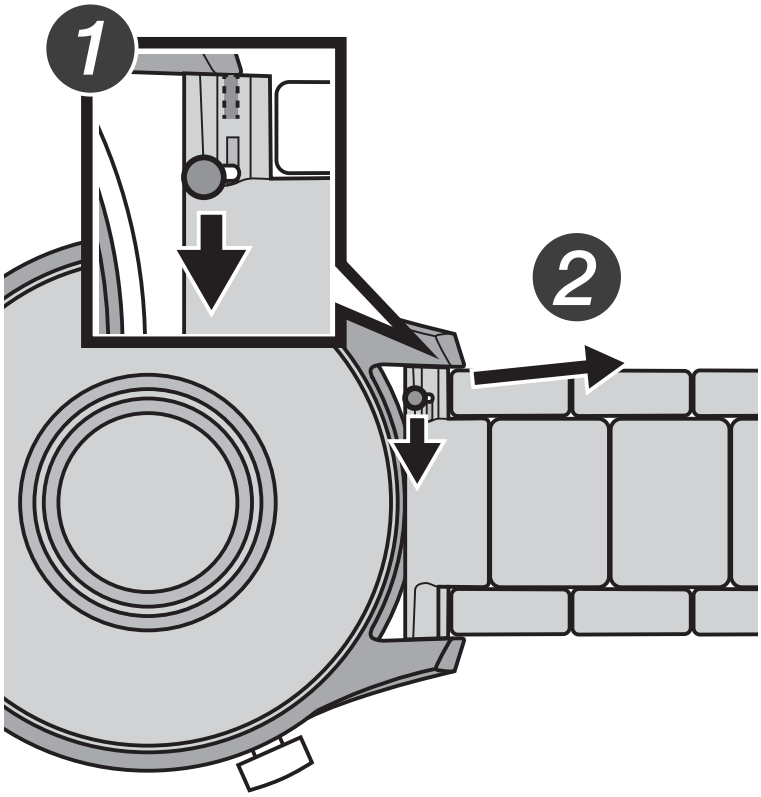

① 充电

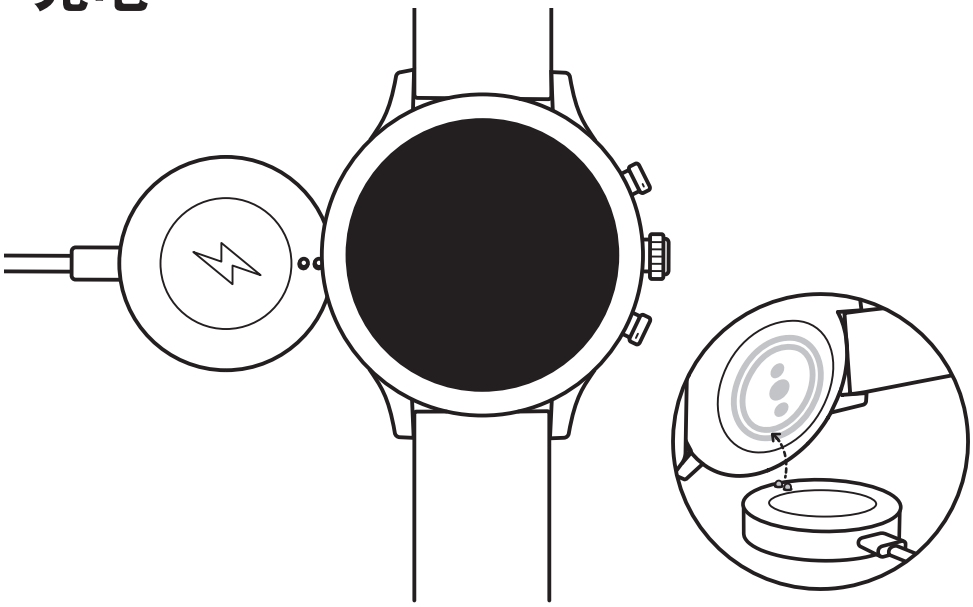

将您的智能手表与随附的充电线连接。当它自动开启后，点击屏幕以开始并选择您的语言。

- 在配对和设置期间让您的智能手表保持充电。
- **警告**：为了避免损害您的手表，请使用原装充电器。
- 不要使用USB集线器、USB分配器、USB y-cabl多功能数据线、电池组或其他外围设备充电。

② 开始



在您的手机上启用蓝牙™，然后从App Store™或Google Play商店下载Wear OS by Google™应用。打开应用，然后按照屏幕上的说明进行配对。配对后，您的智能手表将为您提供交互式教程。

- Apple与Apple的标识是苹果公司在美国以及其他国家注册的商标。Apple Store是苹果公司的一个服务商标。
- Wear OS by Google和Google Play是Google LLC的商标。

  Wear OS by Google 谷歌支持运行 Android 6.0 或以上版本 (Go 版本除外) 或 iOS 12 或以上版本的手机。所支持的功能可能会因平台和国家/地区而异。

对于中国用户：

1. 手表开机，点击屏幕开始，向上滑动屏幕确认相关条款。
2. 使用手机扫描手表屏幕二维码，下载并安装 WearOS by Google™ 中国版app。
3. 打开 WearOS by Google™ 中国版app，跟随提示完成手机和手表的 配对、同步。

访问 https://www.citizenwatch-global.com/support/html/cs/p990/p990.html，了解更多信息。

將錶帶安裝到手錶上

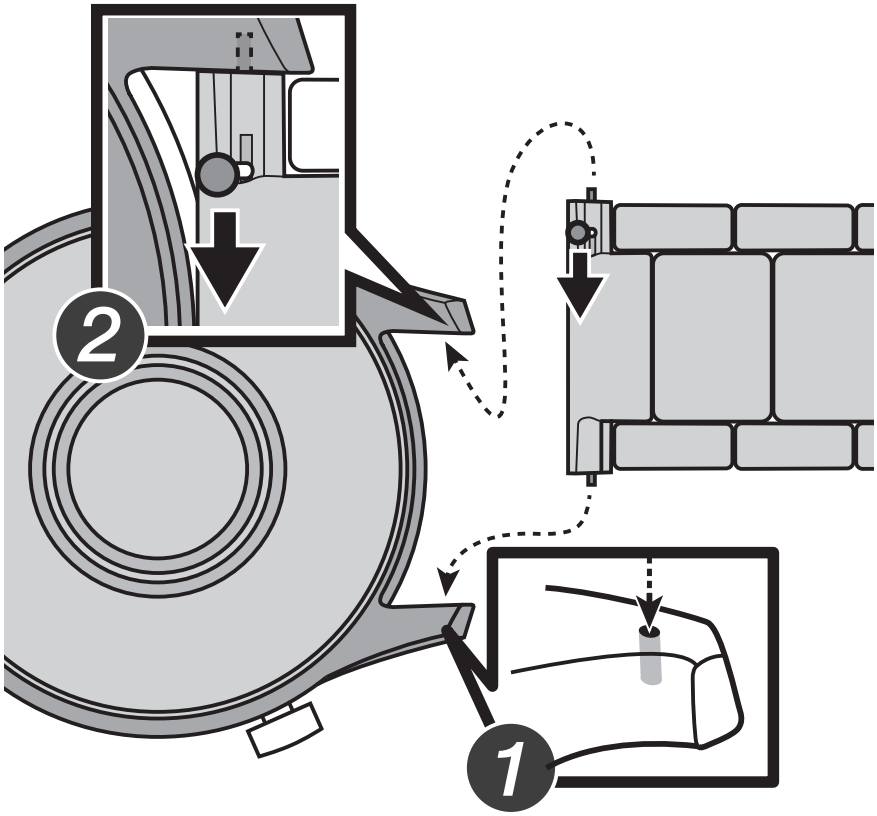

注意：

- 安裝錶帶時，請注意不要弄傷您的拇指或手指。此外，請注意不要損壞手錶和錶帶。
- 安裝錶帶後，請前後推拉錶帶，以確保其牢固的安裝於表身。如果錶帶未安裝牢固，手錶可能會掉落並損壞。

將錶帶從手錶上拆下

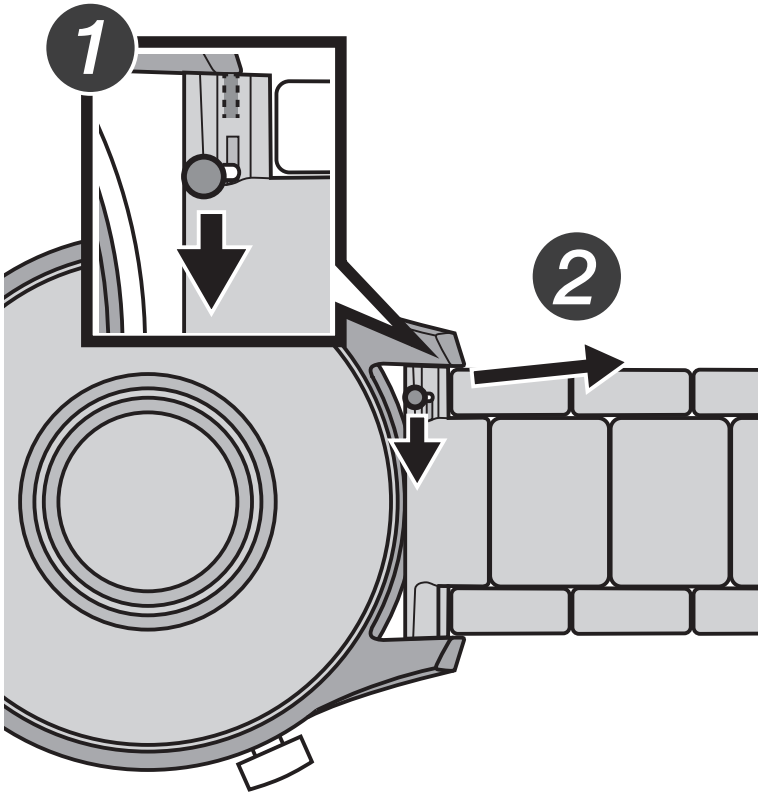

① 充電

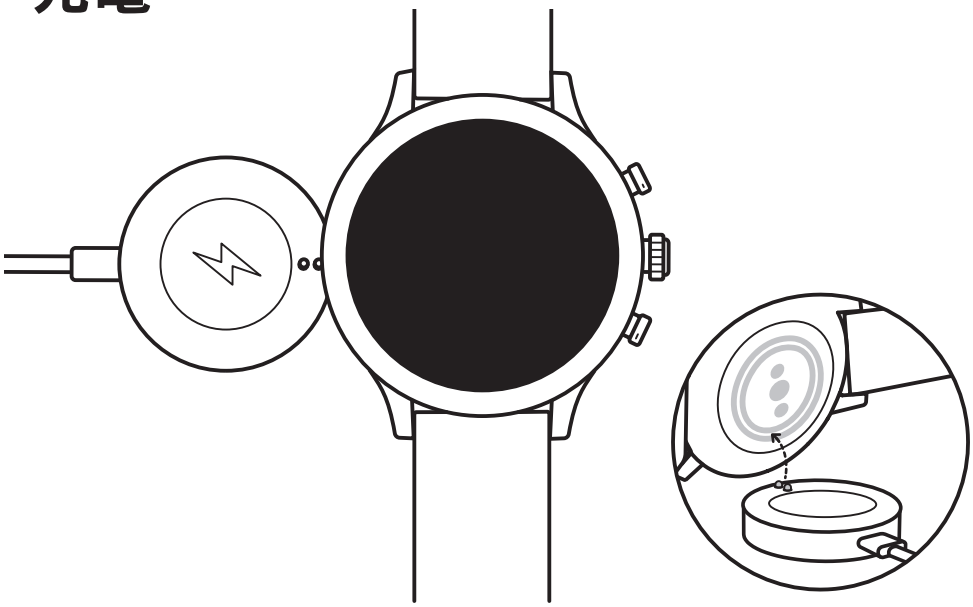

將您的智慧手錶與隨附的充電線連線。當它自動開啟後，點按螢幕以開始並選擇您的語言。

- 在配對和設定期間，讓您的智慧手錶保持充電。
- **警告：**為了避免損壞您的手錶，只能使用原裝充電器。
- 不要使用USB集線器、USB分配器、USB y-cable多功能線、電池組或其他週邊裝置充電。

② 開始



在您的手機上，啟用Bluetooth™，然後從App Store™或Google Play商店下載Wear OS by Google™應用程式。打開應用程式，並遵照屏幕上的指示配對。一旦配對完成，您的智慧手錶會給您一份互動教程。

- Apple和Apple標誌是蘋果公司在美國以及其他國家註冊的商標。
  App Store（應用商店）是蘋果公司的服務標誌。
- Wear OS by Google Google和Google Play是Google LLC的商標。
  Wear OS by Google 適用於搭載 Android 6.0 以上版本（不含 Go 版本）或 iOS 12 以上版本的手機。支援的功能可能會依平台和國家/地區而有所不同。

請訪問 https://www.citizenwatch-global.com/support/html/ct/p990/p990.html，了解補充信息。

バンドを時計に取り付ける

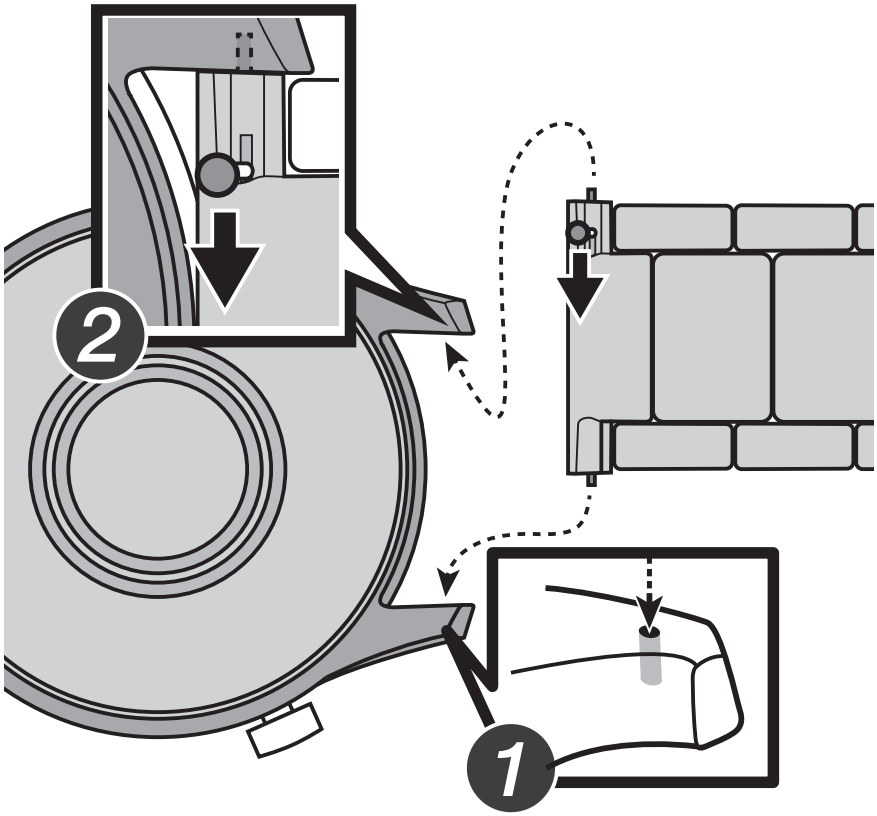

ご注意：

- バンドを取り付ける際は、指先を傷つけないようご注意ください。また、時計やバンドを破損しないようご配慮ください。
- バンドを取り付けた後は、バンドを引っ張るなどして、バンドが時計に固定されていることをご確認ください。固定されていない場合、時計が落下して破損する恐れがあります。

時計からバンドを外す

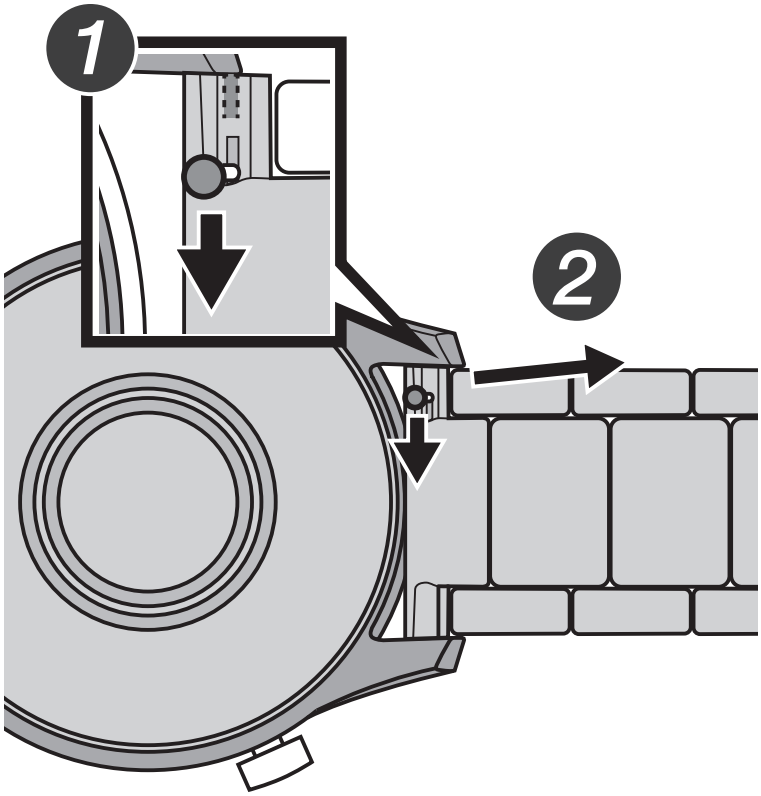

① 充電

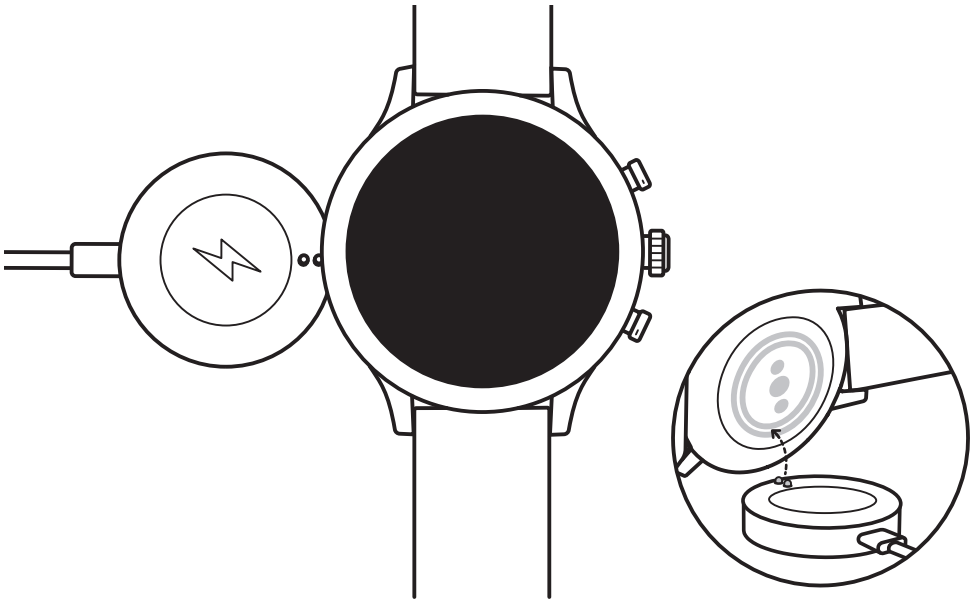

付属の充電ケーブルを使用して、スマートウォッチの充電を始めます。自動で電源がオンになったら、スマートウォッチの画面をタップし、表示言語を選びます。

- ペアリングとセットアップの間は、スマートウォッチの充電を続けてください。
- **警告**：時計への損傷を避けるため、付属の充電ケーブル以外を使用しないでください。
- 充電の際に、USB ハブ、USB スプリッター、USB Y ケーブル、携帯型充電器などの機器を使用しないでください。

② 開始



スマートフォンの Bluetooth® 機能をオンにします。次にアプリストアから Wear OS by Google® アプリをダウンロードします。アプリを開き、画面の指示に従ってペアリングを始めます。ペアリング完了後は、スマートウォッチでチュートリアルを見ることができます。

- Apple および Apple ロゴは、米国およびその他の国における Apple Inc. の登録商標です。App Store は Apple Inc. のサービスマークです。
- Wear OS by Google および Google Play は Google LLC の商標です。
  Wear OS by Google は Android 6.0 以上（Go バージョンを除く）または iOS 12 以上を搭載するスマートフォンに対応しています。国やプラットフォームによってご利用いただける機能が異なる場合があります。

その他の情報は https://citizen.jp/support/guide/html/p990/p990.html をご覧ください。


Wear OS by Google