LIEBESKIND TIME

PRODUKTHINWEISE
PRODUCT INFORMATION

LIEBESKIND
Berlin

WIR GRATULIEREN IHNEN ZUM KAUF
DIESER HOCHWERTIGEN LIEBESKIND UHR
UND WÜNSCHEN IHNEN DAMIT VIEL FREUDE!

UM EINE FEHLERFREIE FUNKTION IHRER UHR
SICHERZUSTELLEN, BEACHTEN SIE BITTE
UNSERE HINWEISE.

WE CONGRATULATE YOU ON YOUR PURCHASE OF THIS QUALITY LIEBESKIND WATCH AND HOPE YOU HAVE MANY HOURS OF ENJOYMENT WITH IT!

TO ENSURE THAT YOUR WATCH PERFORMS PERFECTLY, PLEASE READ THROUGH THE FOLLOWING NOTES.

VOR DEM ERSTEN GEBRAUCH

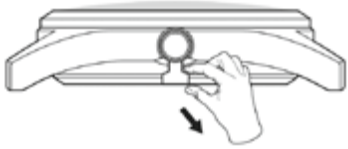

Den Kronenstopper in Pfeilrichtung entfernen.

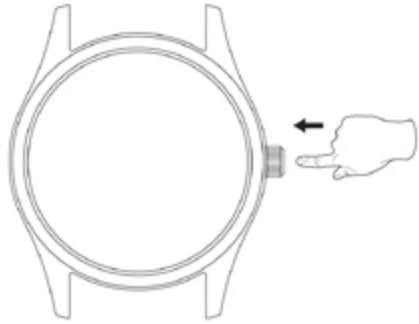

Die Krone drücken.

KRONENSTOPPER

Um die Batterie nicht vor dem ersten Gebrauch zu beanspruchen, wird die Uhr mit einer gesicherten Krone ausgeliefert. Bitte entfernen Sie den Kunststoff-Kronenstopper, stellen Sie Uhrzeit und – sofern vorhanden – das Datum ein und drücken Sie dann die Krone bis zum Anschlag vorsichtig ein. Einige Modelle sind mit einer verschraubten Krone ausgestattet, die vor der Uhreinstellung herausgedreht werden muss. Nach Einstellung drücken Sie die Krone hinein und verschrauben diese wieder.

BEFORE THE FIRST USE

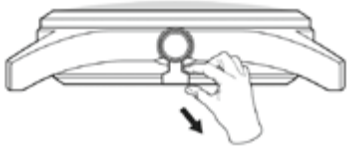

Push the crown stopper in the direction of the arrow.

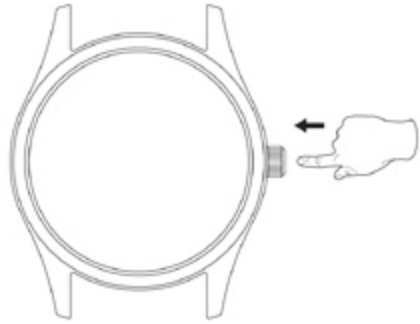

Press the crown.

CROWN STOPPER

To avoid the battery being drained before its first use, the watch is supplied with a protected crown. Please remove the plastic crown stopper, adjust the time and– if applicable the date, then gently push on the crown until it stops. Some models are equipped with a screw-down crown, which must be unscrewed before adjusting the watch. After adjusting the watch, push in the crown and screw it down again.

PFLEGEHINWEISE

ÄUSSERLICHE EINFLÜSSE: Schützen Sie die Uhr vor Stößen und starkem Sonnen- oder Lichteinfluss.

CHEMIKALIEN: Vermeiden Sie direkten Kontakt der Uhr mit Lösungsmitteln, Reinigungsmitteln, Parfüm, Kosmetik und sonstigen Produkten, die Armband, Gehäuse oder Dichtung angreifen und beschädigen könnten. Insbesondere bei Uhren mit beschichtetem Metall können die oben genannten Substanzen sowie aggressiver Schweiß zu Verfärbungen des Produktes führen. (Bitte beachten Sie, dass dies kein Garantiefall ist).

REGELMÄSSIGE KONTROLLE: Um die Uhr über lange Jahre im problemlosen Funktionszustand erhalten zu können, wird empfohlen, die Uhr alle zwei bis drei Jahre fachmännisch überprüfen zu lassen.

TAKING CARE OF YOUR WATCH

EXTERNAL EFFECTS: Protect the watch from shock, intense sunlight or other sources of strong light.

CHEMICALS: Avoid direct contact with solvents, detergents, perfumes, cosmetics and other products which may damage the strap, the case or the seal of the watch. Particularly for coated metals, these substances and/or strong perspiration can lead to discolouration of the product. (Please note that this is not covered under the guarantee.)

REGULAR INSPECTION: In order to ensure the proper operation of the watch for many years, we recommend that the watch be checked professionally every two to three years.

LEDERBÄNDER

LIEBESKIND Berlin verwendet natürlich produzierte Ledermaterialien. Das Leder wird während der Produktion von Hand veredelt. Dies sorgt für die einzigartige und exklusive Optik unserer Produkte. Mögliche Unregelmäßigkeiten des Materials (Farbe, Oberfläche) sind gewollt und ein Zeichen der Qualität und Authentizität. Leder ist ein durchlässiges, natürliches Material und reagiert empfindlich auf Fett, Schweiß, Kosmetik und sonstige Substanzen, die das Material angreifen können. Um das Leder Ihres Armbandes so lange wie möglich zu schonen, vermeiden Sie den Kontakt mit Kosmetika, Feuchtigkeit oder UV-Licht, damit es sich nicht verfärbt oder verformt.

LEATHER STRAPS

LIEBESKIND Berlin uses naturally-produced leather materials. During production, the leather is refined by hand. This is what gives our products their unique and exclusive look. Possible irregularities in the material (colour, surface) are deliberate and a sign of quality and authenticity. Leather is a porous, natural material and is sensitive to oil, perspiration, cosmetics and other substances which can damage the material. To protect your leather wristband as much as possible, avoid contact with cosmetics, moisture and UV light; this will help to avoid discolouration or damage.

WASSERDICHTIGKEIT

	Regen Spritzer Hände waschen	Duschen	Schwimmen	Tauchen ohne Ausrüstung
3ATM (30m/3Bar)	ja	nein	nein	nein
5ATM (50m/5Bar)	ja	ja	nein	nein
10ATM (100m/10Bar	ja	ja	ja	nein
20ATM (200/20Bar)	ja	ja	ja	ja

Der Zustand “waterresistant” bzw. „wasserdicht“ gilt nur für fabrikneue Uhren. Die Wasserdichtigkeit ist nach DIN 8310 geprüft. ATM (oder BAR) ist die Definition des Prüfdruckes und sollte nicht mit der Tauchtiefe verwechselt werden. Beim Schwimmen oder bei einem Sprung ins Wasser kann kurzfristig ein höherer Druck entstehen, als der für Ihre Uhr garantierte Wasserdichtheitsdruck. Im Zweifelsfall legen Sie die Uhr bitte vorher ab.

WATER-RESISTANCE

	Rain, hand-washing, spray	Shower	Swimming	Diving without equipment
3ATM (30m/3Bar)	yes	no	no	no
5ATM (50m/5Bar)	yes	yes	no	no
10ATM (100m/10Bar	yes	yes	yes	no
20ATM (200/20Bar)	yes	yes	yes	yes

The term „water-resistant“ or „waterproof“ only applies to brand new watches. Waterproofing is tested in accordance with DIN 8310. ATM (or BAR) is the definition of the test pressure and should not be confused with diving depth. When swimming or diving into the water, higher pressures may occur than the test pressure guarantee for your watch. When in doubt, remove the watch first.

WASSERDICHTIGKEIT ist keine bleibende Eigenschaft. Dichtungen der Uhr altern und werden im Laufe der Zeit spröde. Hitze, Kälte, Lösungsmittel und Kosmetika beschleunigen diesen Vorgang. Beschädigung des Glases, der Krone, der Aufzugswelle der Uhr oder der Dichtung führt meist zum Verlust der Wasserdichtigkeit, denn eindringende Feuchtigkeit in die Uhr zerstört Werk und Zifferblatt. Daher empfiehlt sich eine Wartung mit Prüfung der Dichtungen und Wasserdichtigkeit alle ein bis zwei Jahre. Die angegebene Wasserdichtigkeit ist nur bei gedrückter Krone gegeben. Verschraubte Kronen immer vollständig verschrauben.

Niemals unter Wasser die Krone ziehen oder die Drücker der Uhr betätigen! Nach jedem Batteriewechsel muss die Wasserdichtigkeit der Uhr fachmännisch geprüft und ggf. wiederhergestellt werden. Bitte niemals mit der Uhr in ein Dampfbad oder eine Sauna gehen!

SCHWIMMEN BEI ENTSPRECHEND GEGEBENER WASSERDICHTIGKEIT: Spülen Sie die Uhr nach dem Baden in Salz- oder Chlorwasser immer mit klarem Leitungswasser ab.

The WATERPROOFING is not permanent. The seals of the watch age and become brittle over time. Heat, cold, solvents and cosmetics speed up this process. Damage to the glass, the crown, the winding stem or the seal of the watch usually leads to the loss of waterproofing as the penetration of moisture into the watch destroys the movement and the dial.

It is therefore recommended that the watch is serviced to check seals and waterproofing every one to two years. The specified water-resistance applies only with the crown being down. Screwed crowns need to always be completely screwed down.

When under water, never pull out the crown or use the buttons on the watch! After every battery replacement, please ensure that the water-resistance of the watch is professionally checked and, if necessary, restored. Please do not enter a steam bath or sauna whilst wearing the watch!

SWIMMING IN VARYING KINDS OF WATER: Always rinse the watch with fresh, household water after swimming in salty or chlorinated water.

WEITERE HINWEISE

Folgende Informationen finden Sie auf unserer Homepage: www.pro-concept.net/service

- BEDIENUNGSANLEITUNG
(Anhand der Modellnummer, die sich auf dem Gehäuseboden befindet)

- CHRONO JUSTIEREN

- ANLEITUNG ZUM BANDKÜRZEN
(Für Metallbänder)

- ERLÄUTERUNGEN VERSCHIEDENER SCHLIESSEN

ADDITIONAL INFORMATION

www.pro-concept.net/service

- INSTRUCTION MANUAL
(Based on the model number on the back of the case)

- ADJUSTING THE CHRONOMETER

- SHORTENING THE STRAP
(for metal straps)

- EXPLANATION OF DIFFERENT CLASPS

SERVICEFRAGEN

Für Anfragen wenden Sie sich bitte an Ihren Händler und halten Sie bitte die Modellnummer der Uhr bereit. Diese befindet sich auf dem Gehäuseboden.
Sie benötigen nur die ersten 4 Ziffern der eingeprägten Nummer.

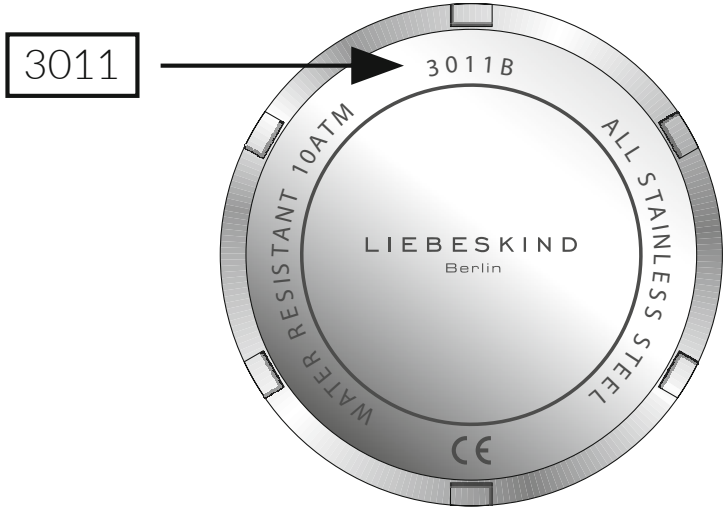

pro/concept Vermarktungs GmbH
Einsteinstraße 9, 68519 Viernheim

SERVICE ENQUIRIES

Please contact your dealer if you have any enquiries and keep the model number of the watch to hand. This number is located on the back of the case. You only need the first four digits of the stamped number

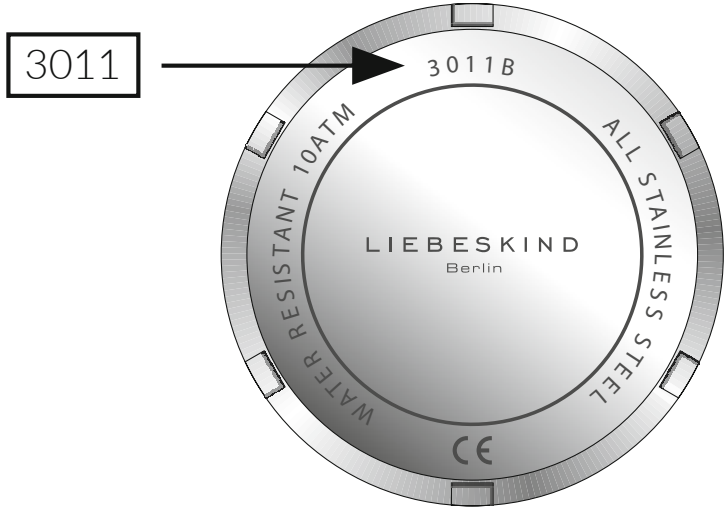

pro/concept Vermarktungs GmbH
Einsteinstraße 9, 68519 Viernheim

ENTSORGUNG

Sie sind gesetzlich verpflichtet, Altgeräte getrennt vom Hausmüll über die örtlichen Sammel- und Rückgabesysteme zu entsorgen oder an den jeweiligen Hersteller zurück zu geben. Zudem sind Batterien getrennt vom Hausmüll nach Gebrauch bei einer Sammelstelle Ihrer Gemeinde, Ihres Stadtteils oder im Handel abzugeben.

DISPOSAL

You are legally obliged to separate old equipment from household waste and to recycle it at local collection systems, or to have the manufacturer reuse them. In addition, used batteries are separated from household waste and must be deposited at a collection point in your community, your neighbourhood or the retailer.

GARANTIE

Auf Ihre LIEBESKIND Armbanduhr gewähren wir eine 24-monatige Garantie ab Kaufdatum. Diese Garantieleistung umfasst Material und Fabrikationsfehler. Davon ausgenommen sind Verschleißteile wie Batterie, Uhrglas und Armband sowie Schäden durch unsachgemäße Behandlung, mangelnde Sorgfalt oder Unfälle. Als unsachgemäße Behandlung gilt insbesondere die Nichtbeachtung der Pflegehinweise und des Hinweises auf die Wasserdichtigkeit.
Die Uhr ist im Garantiefall zusammen mit dem vollständig ausgefüllten Garantieschein und dem Kaufbeleg vorzulegen. Im Garantiefall wird die Uhr kostenlos repariert. Sollte dies nicht möglich oder unwirtschaftlich sein, erhalten Sie Ersatz in Form eines gleichen oder vergleichbaren Modells.
Bundesrepublik Deutschland: Die Rechte, die dem Käufer in dieser Garantie gewährt werden, stehen ihm nach seiner Wahl zusätzlich zu seinen gesetzlichen Gewährleistungsansprüchen zu, die er für einen Zeitraum von 24 Monaten ab Übergabe der Uhr gegen den Verkäufer der Uhr hat.

GUARANTEE

Your LIEBESKIND wristwatch is guaranteed for 24 months from the date of purchase; this covers material and manufacturing faults. It does not include wearing parts such as batteries, the watch glass and strap, nor does it include damage caused by improper handling, neglect or by accident. Improper use particularly refers to the failure to observe maintenance instructions and the reference to the water-tightness.
Please submit the watch together with the completed guarantee form and proof of purchase to lodge a claim. In the case of a claim, the watch repairs are free of charge. If this is not possible or uneconomical, you will receive compensation in the form of an identical or similar model. Federal Republic of Germany: As a matter of choice, the rights granted to the purchaser by this guarantee are available to him/her in addition to the statutory claims that the purchaser has for a period of 24 months from delivery of the watch against the watch seller.

www.liebeskind-berlin.com

LIEBESKIND

Berlin